Positionen	
Widerstände	57 36 4 69 70 1 2 6 13 7 10 9 12 15 16 35 17 73 18 72 21 20 50 22 23 37
Kondens.	42 43 3 5 40 8 11 14 41 19 65 39 63 26 27
Spulen, Transf.	61 58 67 71 64 62
Potentiom.	53 54 52 51 56 55 68 46 45
Sonstiges	50 (Trim) 49 60 (Rel.) 44 (Glr.) 66 (Si) 47, 48 (Trim) 59 (Rel.)

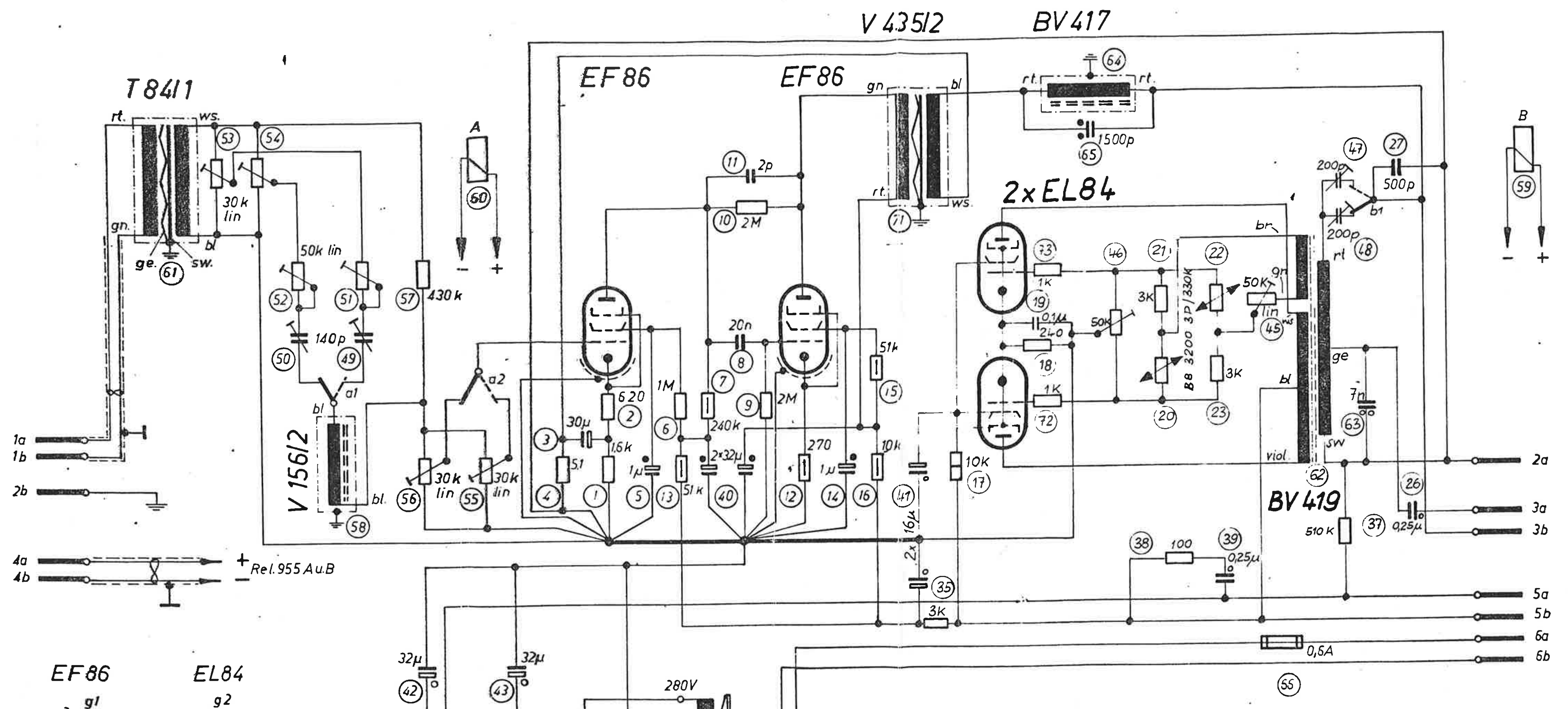

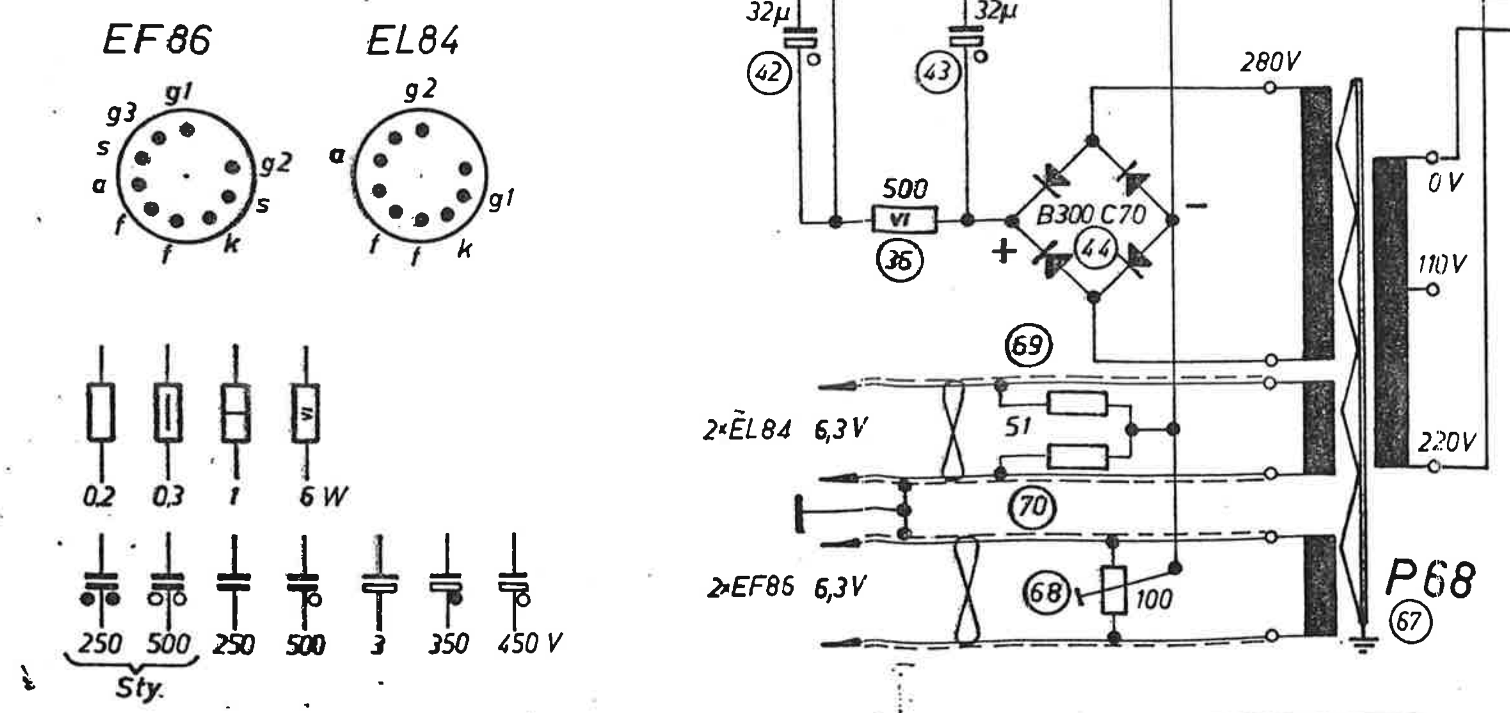

Stereo:

1.) 2-Spur-Löschkopf: Pos. (20) und (22) 10 KΩ
Pos. (63) 4,5 nF

2.) Vollspur-Löschkopf: Pos. (20) und (22) 10 KΩ
unbelasteter Oszill. Pos. (63) 6 nF

Pos.	Funktion	Pos.	Funktion	Pos.	Funktion
55	Pegel 19	49, 51, 53	Höhen 19	47	Vormagnet 19
56	Pegel 38	50, 52, 54	Höhen 38	48	Vormagnet. 38
45	Oszillatorausst.	46	Hf-Symmetrie	68	Heizsymmetrie

Änd.	Tag	Name

Maßstab	Freimaßtoleranz	61	Tag	Name
		Gez.	14.9.	[signature]
		Gepr.	14.9.	[signature]
		Ges.		

Kassetten-Aufsprechverstärker

187 000106

VOLLMER
EBERHARD VOLLMER
techn.-phys. Werkstätten
PLOCHINGEN

Die Zeichnung ist mein Eigentum. Jede Vervielfältigung oder Mitteilung an dritte Personen ist strafbar und wird gerichtlich verfolgt. (Urheberrechtsges. Gesetz geg. unlaut. Wettbew. B. G. B.)

Positionen	
Widerstände	1 3 7 5 4 10 11 5 12 60 14 20 30 24 23 22 31 26 32 33 16 34 15 18 17 62
Kondens.	46 2 8 38 9 13 21 19 39 25 40 27 28 41 29 37
Spulen, Transf.	55 60 56 57 59
Potentiometer	42 43 48 47 50 49 51 52
Sonst.	44 (Trim) 45 61 (Mab3) 53 (Rel) 54 35 (Glr.) 36 58 (Si.)

4b · 5a

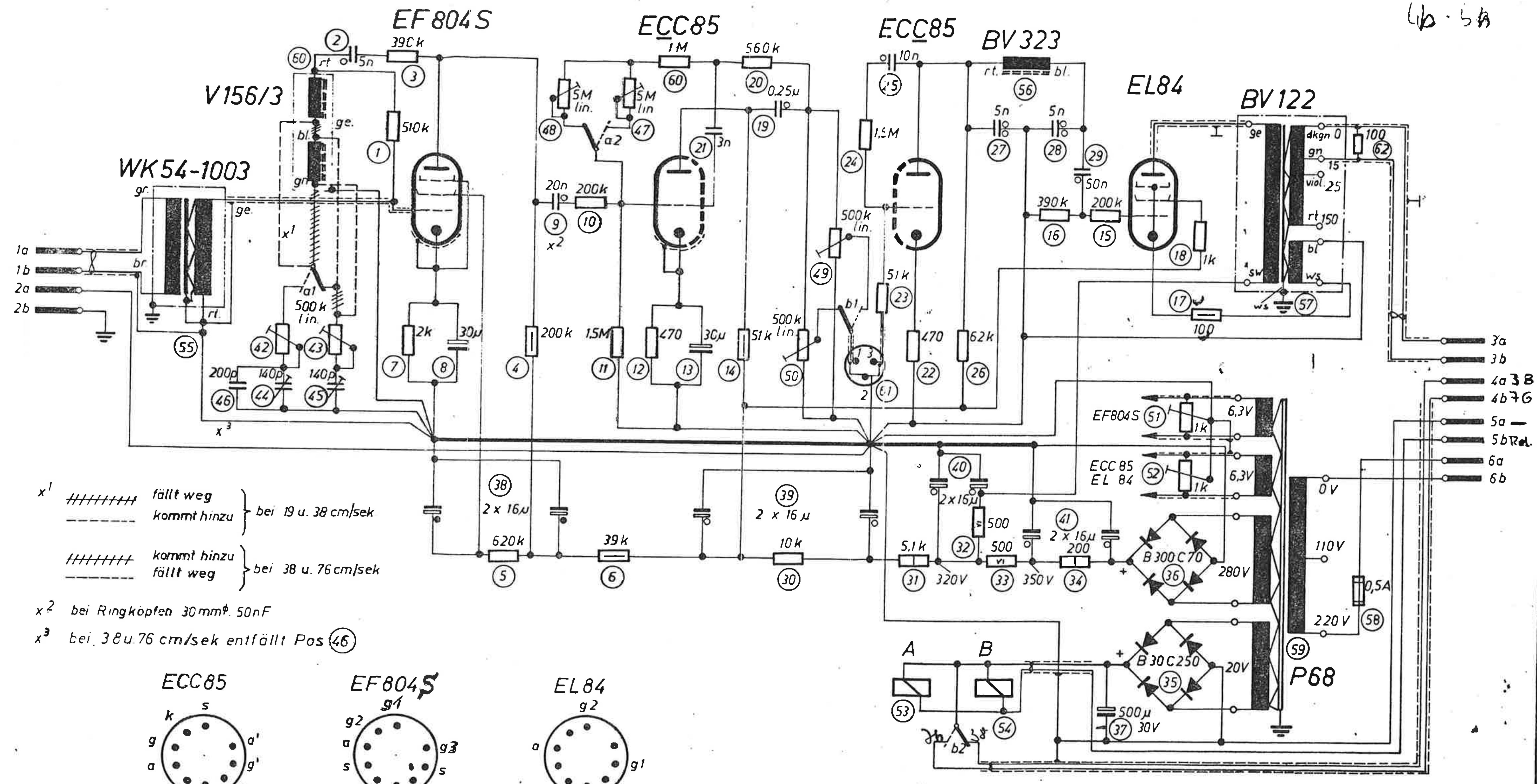

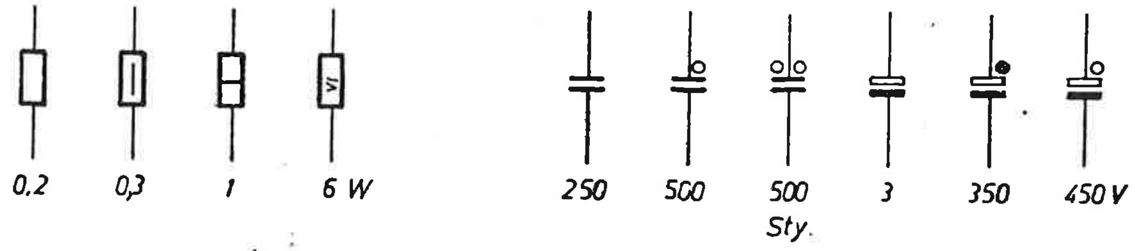

Pos.	Funktion	Pos.	Funktion
42, 44	Höhen I	48	Tiefen II
50	Wiedergabe Pegel II	46	Tiefen I
49	Wiedergabe Pegel I	43, 45	Höhen II

Änd.	Tag	Name

Maßstab	Freimaßtoleranz	60.	Tag	Name
		Gez.	20. 10.	[signature]
		Gepr.	27. 10.	Bre
		Ges.		

Kassetten-Wiedergabeverstärker

VOLLMER

EBERHARD VOLLMER
techn.-phys. Werkstätten
PLOCHINGEN

188 000102

Die Zeichnung ist mein Eigentum. Jede Vervielfältigung oder Mitteilung an dritte Personen ist strafbar und wird gerichtlich verfolgt. (Urheberrechtsges. Gesetz geg. unlaut. Wettbew. B. G. B.)